REVISIONSVERLAUF			
REV.	INDEX	DATUM	GENEHMIGT
1	1612	19.09.14	Haffner

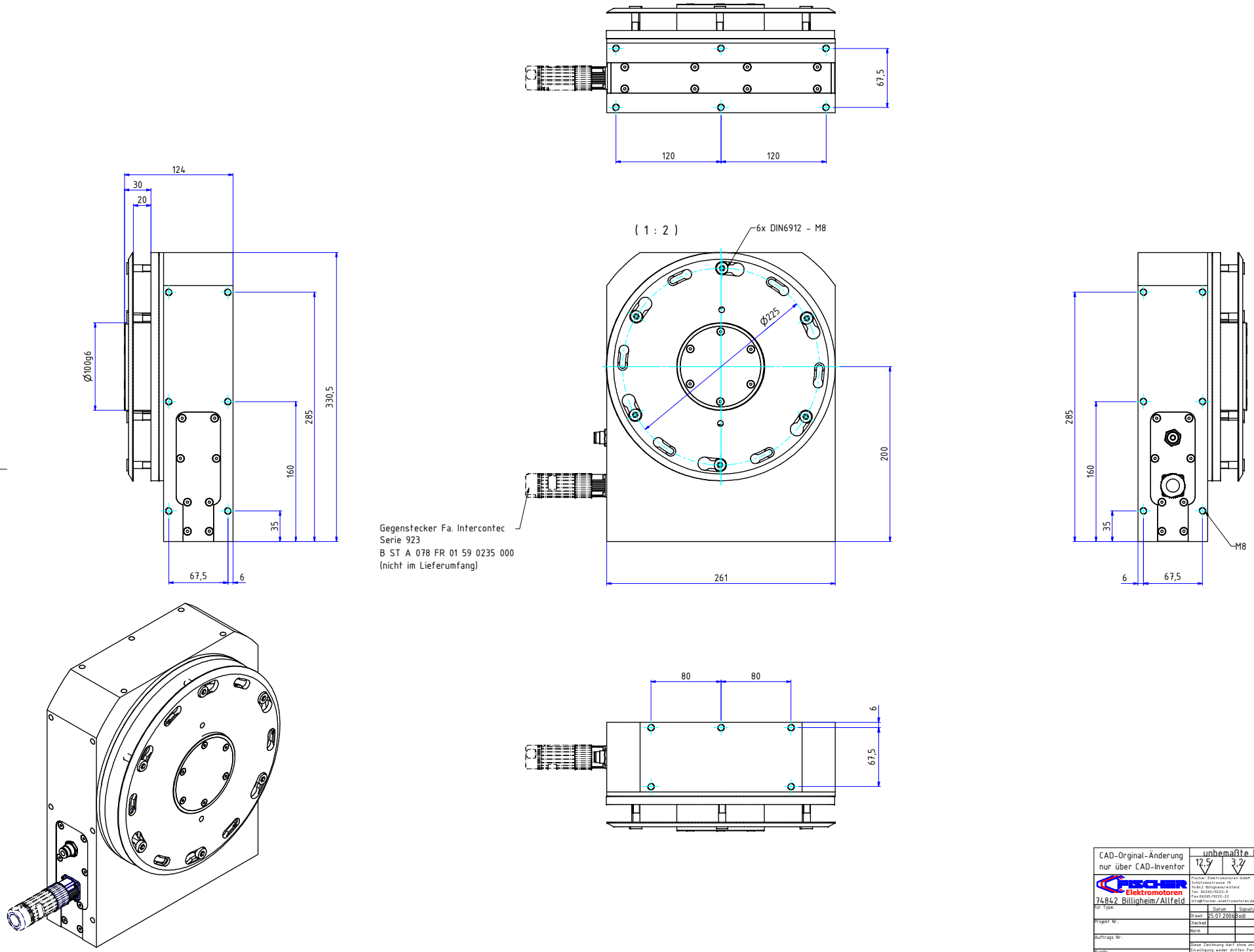

Belegung Einbaudose	
PIN	Signal
1	Phase U
2 (PE)	PE
3	Phase V
4	Phase W
A	KTY+
B	KTY-
C	Klixon 3x120°
D	Klixon 3x120°

CAD-Orginal-Änderung nur über CAD-Inventor

unbemaßte kanten 0,3x45°

12,5 | 3,2 | 1,6 | 0,8

Allgemeintoleranz DIN ISO 2768-1m

0,5 -3	3 -6	6 -30	30 -120	120 -400	400 -1000
± 0,1	± 0,1	± 0,2	± 0,3	± 0,5	± 0,8

FISCHER Elektromotoren
74842 Billigheim/Allfeld

Fischer Elektromotoren GmbH
Schützenstrasse 19
74842 Billigheim/Allfeld
Tel: 06265/9222-0
Fax:06265/9222-22
info@fischer-elektromotoren.de

Maßstab:

Art.Nr.: 8810

Material:

Gewicht:

	Datum	Signature
Drawn	25.07.2006	Bodi
Checked		
Norm		

Für Type:

Projekt Nr.:

Auftrags Nr.:

Kunde:
Fischer Elektro

Diese Zeichnung darf ohne unsere Einwilligung weder dritten Person noch Konkurrenzfirmen mitgeteilt werden.

Zusammenbau Sägemotor SSM 125

1-156-000-30012

1
A1

C:\Vault\Konstruktion\Fischer\Sägemotoren\Sägemotor SSM 125 Breite\1-156-000-30012.idw
3D-Model: C:\Vault\Konstruktion\Fischer\Sägemotoren\Sägemotor SSM 125 Breite\Zusammenbau Eckig SSM 125.iam